Утверждаю:
Исполнительный директор ООО «ПиР-ПАК»
_____ Рязанов И. Ю.
«__» _____ 2024г.

Техническое задание лоток белый косое дно

Закупка на период июнь-сентябрь 2024г.

Качественные характеристики товара

1.	**Назначение/использование**		Упаковка полимерная, лотки одноразового применения для упаковывания в модифицированную газовую среду, для длительного хранения пищевых продуктов, пригодные для сваривания с верхними покровными пленками со сварным слоем PE с эффектом легкого вскрытия, многократного перезакрывания и для прочного сваривания.	
2.	**Нормативный или технический документ, по которому изготавливается товар**		Продукция изготовлена в соответствии с ТР ТС 005/2011	
	Параметр	**Единица измерения**	**Значение**	**Допускаемое отклонение** (в един. измер.)
3.	**Толщина**	мкм	550	±5%
4.	**Размер внешний (длина/ширина/глубина), мм**	мм	130*128*до 45. Смотрите схему.	±1мм
5.	**Размер внутренний (длина/ширина/глубина), мм**	мм	110*верх100, суженная книзу от 95мм до 90мм*от 10мм до 40мм. Смотрите схему.	±1мм
6.	**Описание формы**		1 секция, треугольная (косое дно с пальцами). Смотрите схему.	-
7.	**Цвет**	визуально	Белый. Равномерный, без цветных полос	-
8.	**Трансмиссия кислорода**	см3/м2, 24ч, 0,1Мпа ◦С/%	7,5	не допускается
9.	**Трансмиссия углекислого газа**	см3/м2, 24ч, 0,1Мпа ◦С/%	31,5	не допускается
10.	**Наличие Peel-эффекта (если применимо)**		Не применимо (или допускается по запросу)	
11.	**Наличие Multipeel-эффекта (если применимо)**		Не применимо (или допускается по запросу)	
12.	**Состав**	Слой	Толщина, мм	Материал
		1	500	ПВХ
		2	50	ПЭ
13.	**Наличие аллергенов в составе**	Не допускается		
14.	**Условия хранения, срок годности**	температура, °С	2-30	
		отн. влажн. воздуха, %	Не более 85%	

		иные условия хранения	В закрытых, сухих складских помещениях, с предохранением от попадания влаги, прямых солнечных лучей, на расстоянии не менее 1 метра от нагревательных приборов, на стеллажах стоящих от пола, не менее чем на 5 см., в условиях исключающих воздействие агрессивных сред, а также легковоспламеняющихся и горючих жидкостей.
		срок годности	Не ограничен при соблюдении условий хранения. Гарантийный срок годности - не менее 12 месяцев.
	Разрешенный температурный и влажностный режимы при эксплуатации и для продукта, упакованного в данную пленку, на протяжении всего срока годности продукта.	От +0°С до +25°С и относительной влажности воздуха не более 85%	
15.	**Упаковка**	Лотки уложены по несколько рядов в ПЭ пакет. Мешок вкладыш с пакетами укладывается в ящики из гофрированного картона, плотно заклеенного клеевой лентой. (допускается иная, по согласованию, обеспечивающая защиту от загрязнения и повреждений)	
16.	**Наличие печати, цвета маркировки**	в соответствии с дизайн-проектом товара, согласованным Сторонами – при необходимости	
17.	**Маркировка упаковки (каждого рулона/короба, с указанием материала упаковки, пикторрамм и символов)**	Наносится на ярлык следующая информация: - наименование предприятия-изготовителя; - страна-изготовитель - юридический адрес предприятия – изготовителя; - номер партии; - дата изготовления. Символы на упаковку: - «для контакта с пищевыми продуктами», - «петля Мебиуса - 7 (или другая – по согласованию)»	
18.	**Маркировка транспортной упаковки (паллеты)**	Каждый паллет должен сопровождаться информационным паллетным листом с указанием наименования, веса (кг) и количества (пог. м) каждого места, даты производства срока годности и условий хранения	
19.	**Гарантии безопасности использования в пищевом производстве в контакте непосредственно с пищевым продуктом**	Декларации соответствия и Протоколы испытаний	
20.	**Примерный объем заказа**	300 000 шт. (ОРИЕНТИРОВОЧНО)	
21.	**График поставки**	Заказ –заявка размещается не позднее 30 числа каждого месяца	
22.	**Период поставки**	Поставка осуществляется в объеме, указанном в заказе-заявке в сроки не позднее 4-6 недель с даты подачи Заявки.	

23.	**Срок фиксации цены**	Не менее 3-х месяцев

Настоящее Приложение/ТЗ является неотъемлемой частью договора.

Внесение изменений в согласованные Сторонами в настоящем приложении/ТЗ характеристики товара без предварительного письменного согласования с Заказчиком не допускаются.

Поставщик обязан уведомить заказчика об изменениях в цене на товар не менее 30 календарных дней до даты наступления изменений.

Схема – пример с указанием размеров

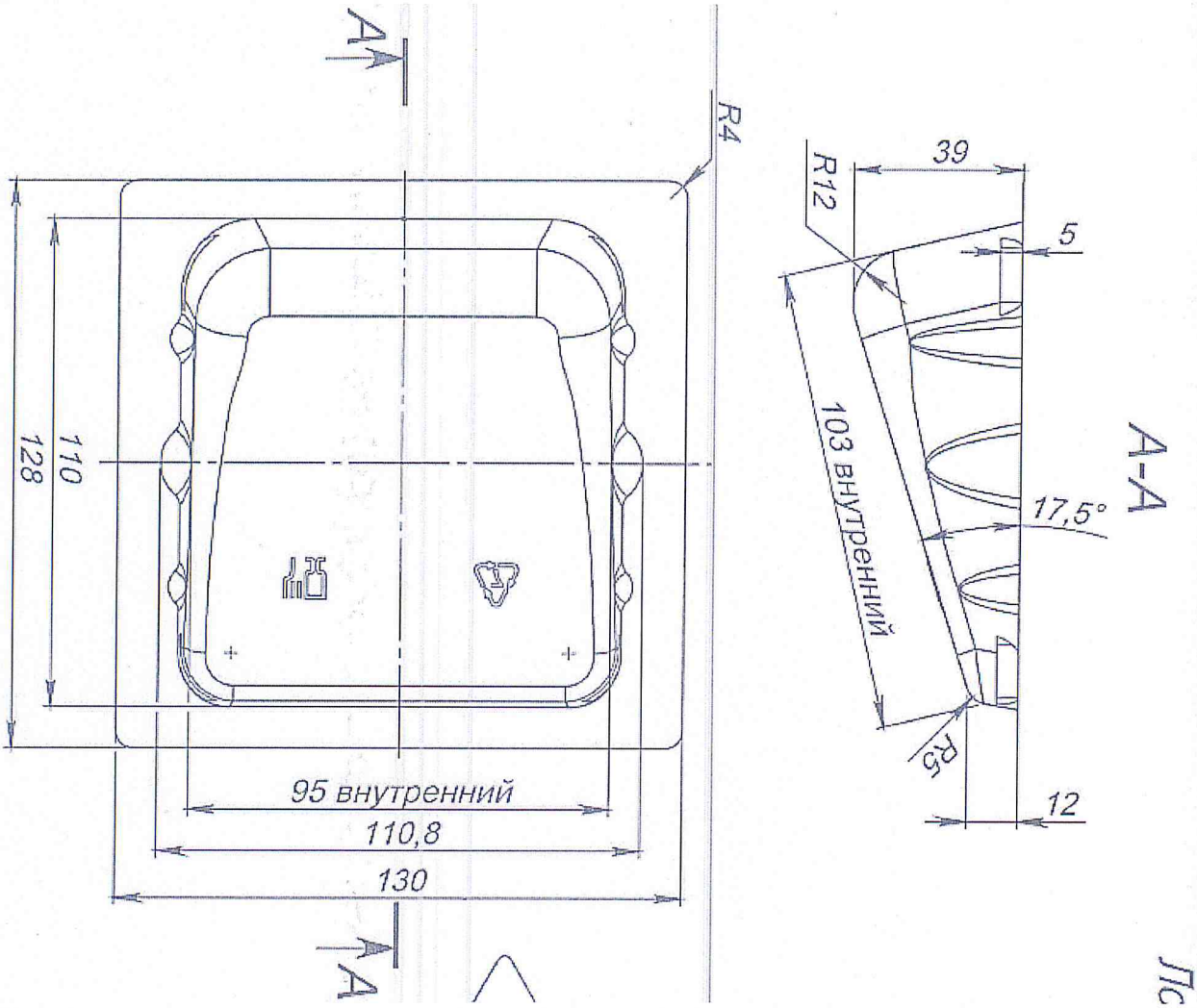

Исполнитель:
менеджер ДЗ ООО «ПиР-ПАК»
_____ Гридяева Т.Е.

Руководитель исполнителя:
Директор по закупкам ООО «ПиР-ПАК»
_____ Лобанов С.Н.